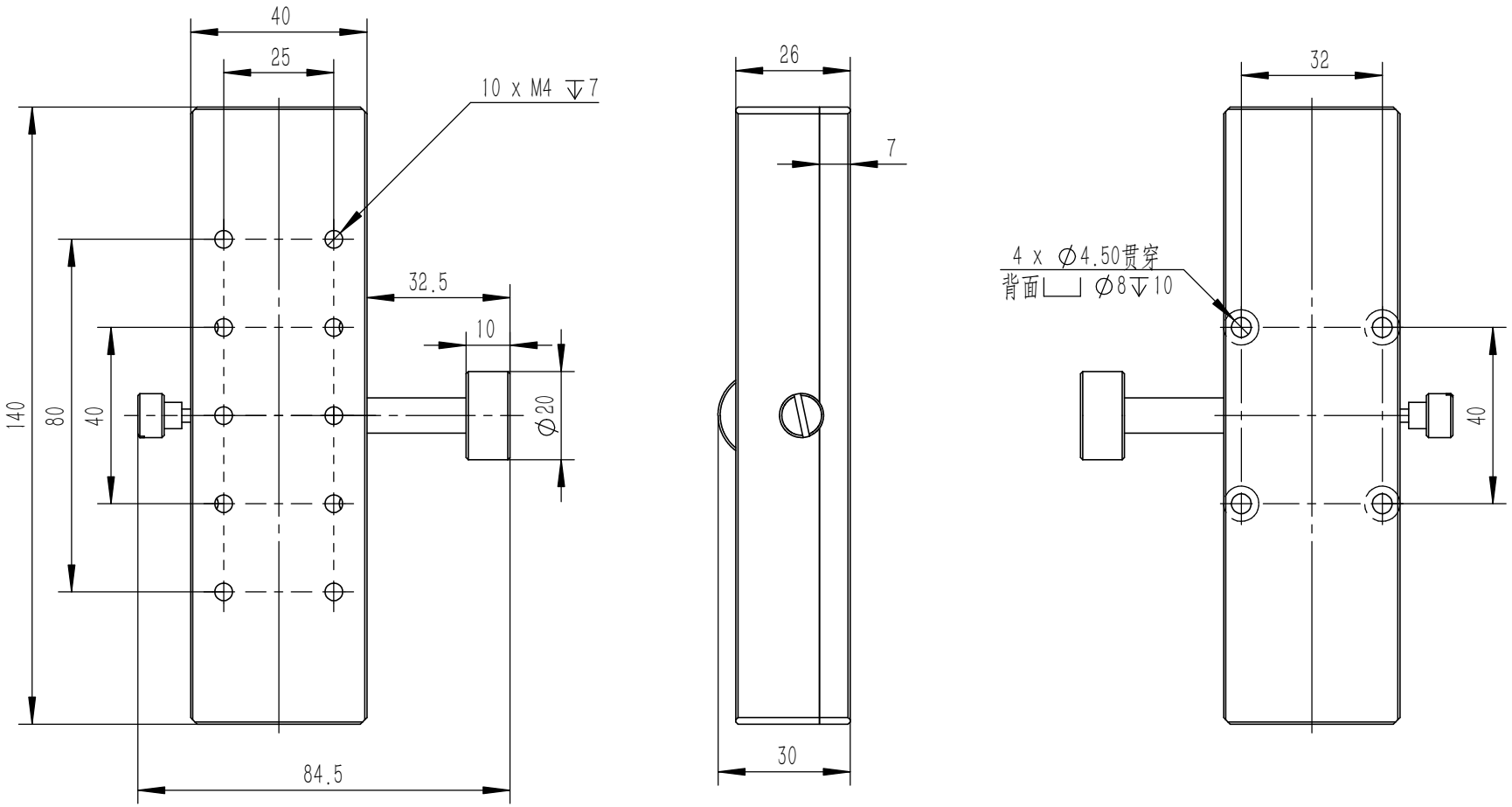

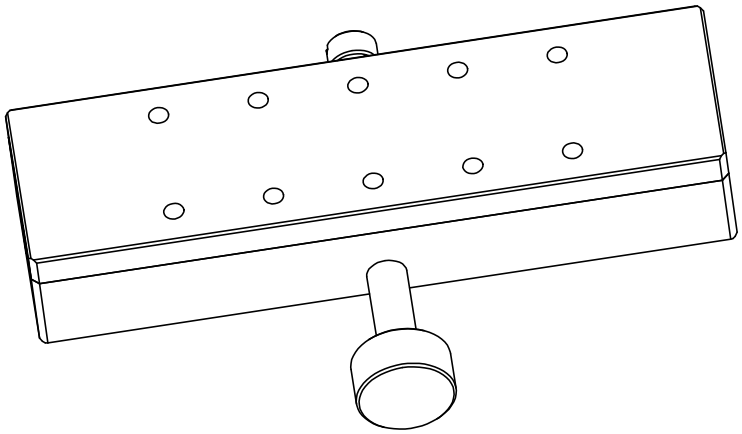

PT-SD144
北京派迪威仪器有限公司