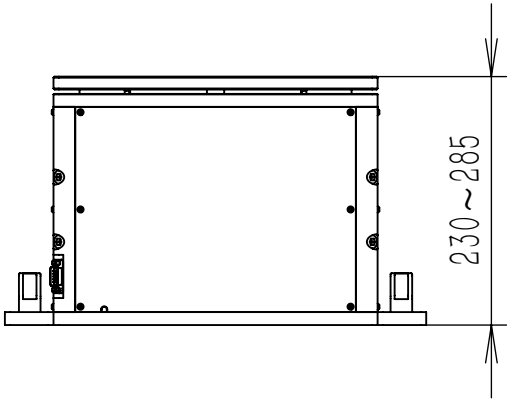

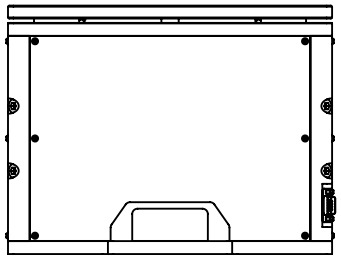

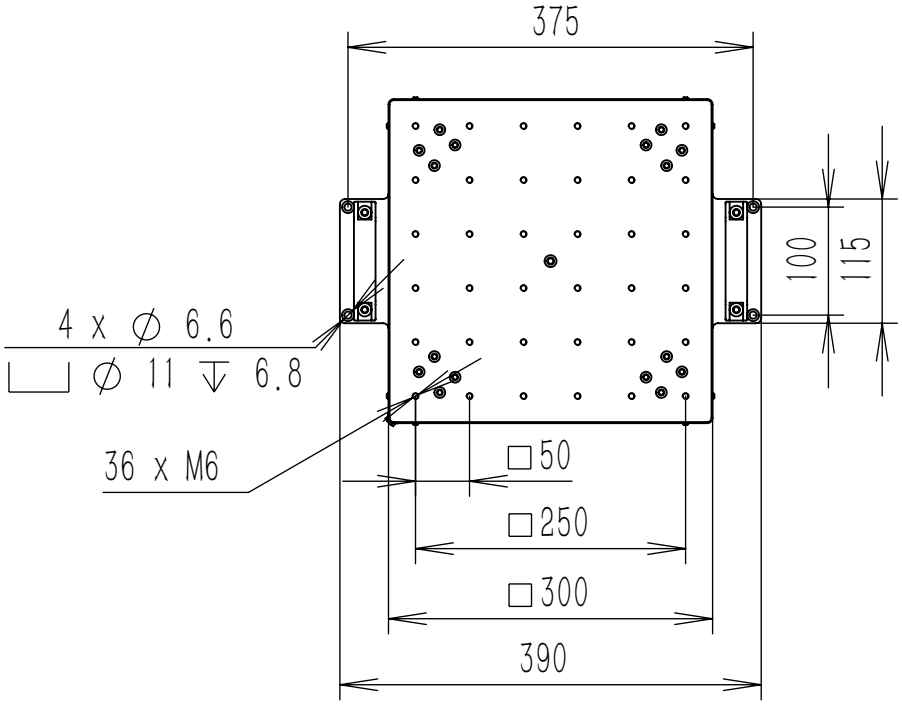

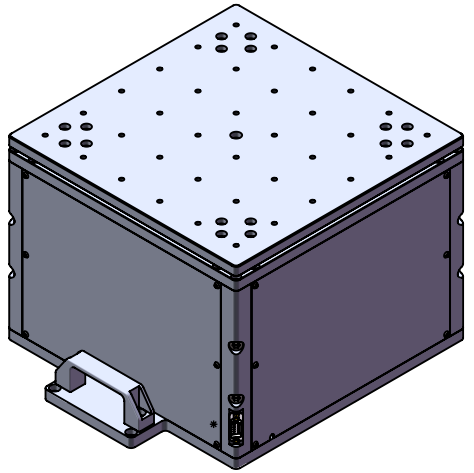

零件代号

借(通)用件登记

旧底图总号

底 图 总 号

签 字

日 期