

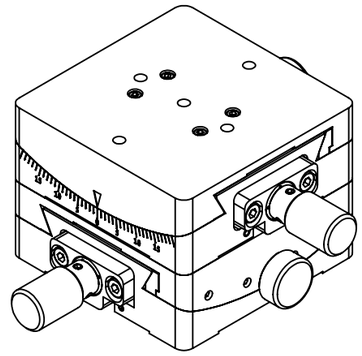

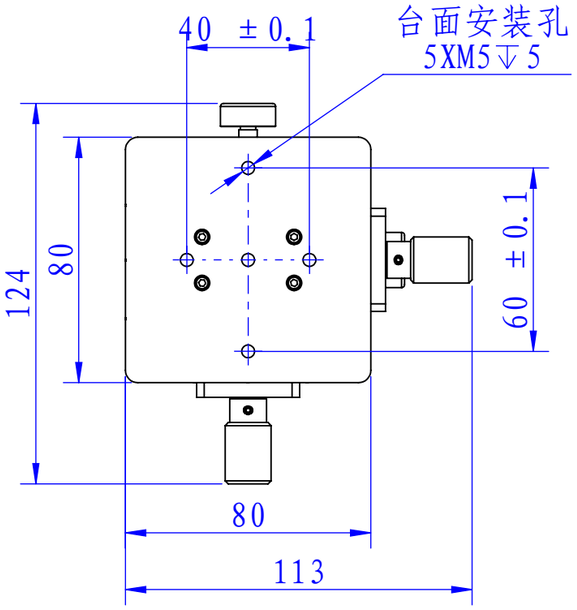

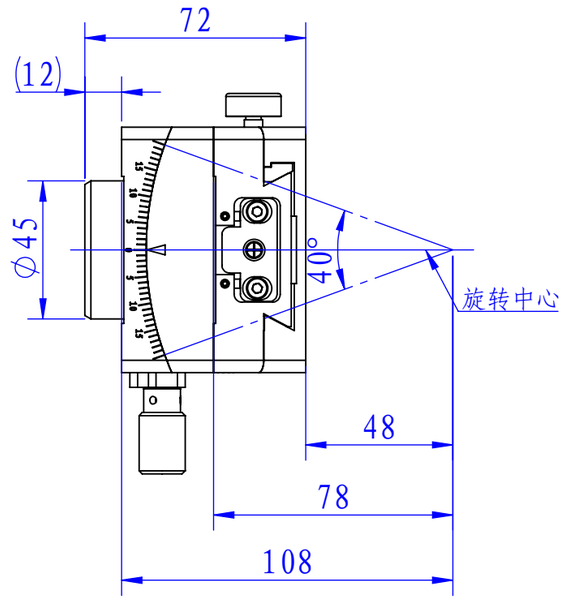

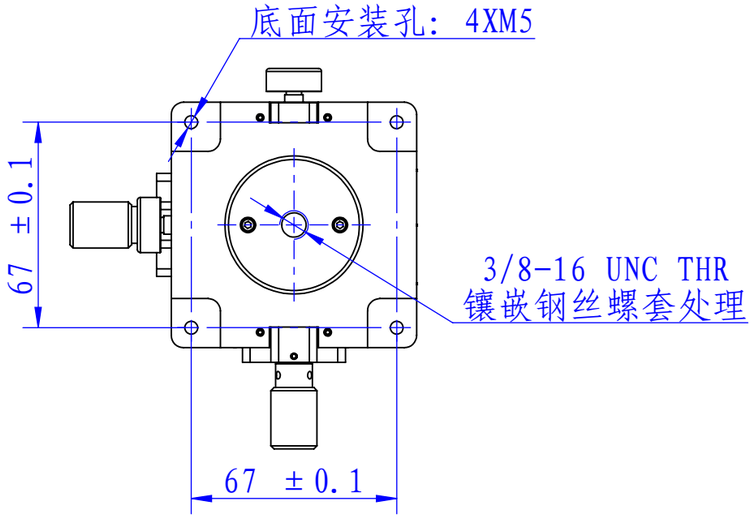

						设 计	AXK	北京派迪威仪器有限公司		
						校 核				
标记	处数	分区	通知号	签名	日期	批 准		2026/3/10	阶段标记	
材 料						重 量（g）	比 例	版 本	S	
热处理							1:2		共 1 张	第 1 张
零件名称		装配体PT-SD8080				图纸编号	GJ-BZ-000X00-B2-M0AA-R2			