借(通)用件登记	描图	描校	旧底图总号	底图总号	签字	日期

PT-SD216

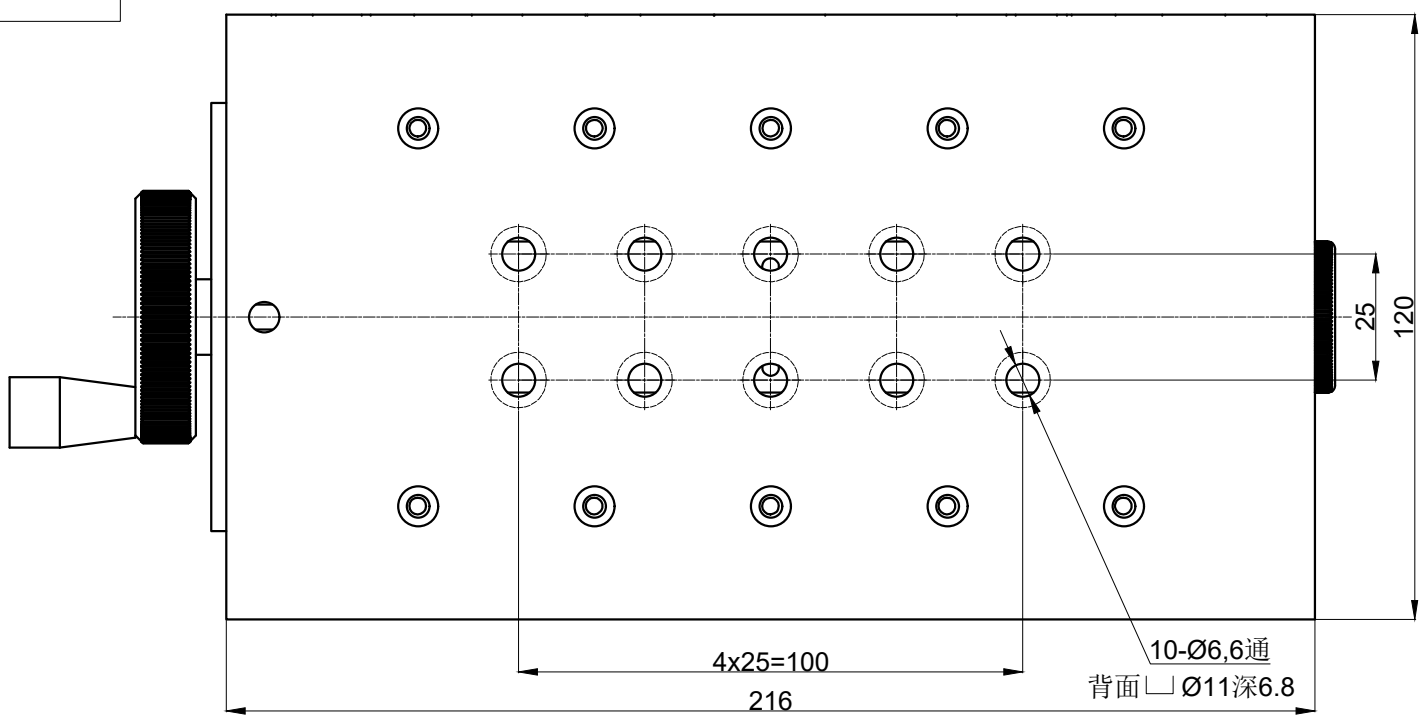

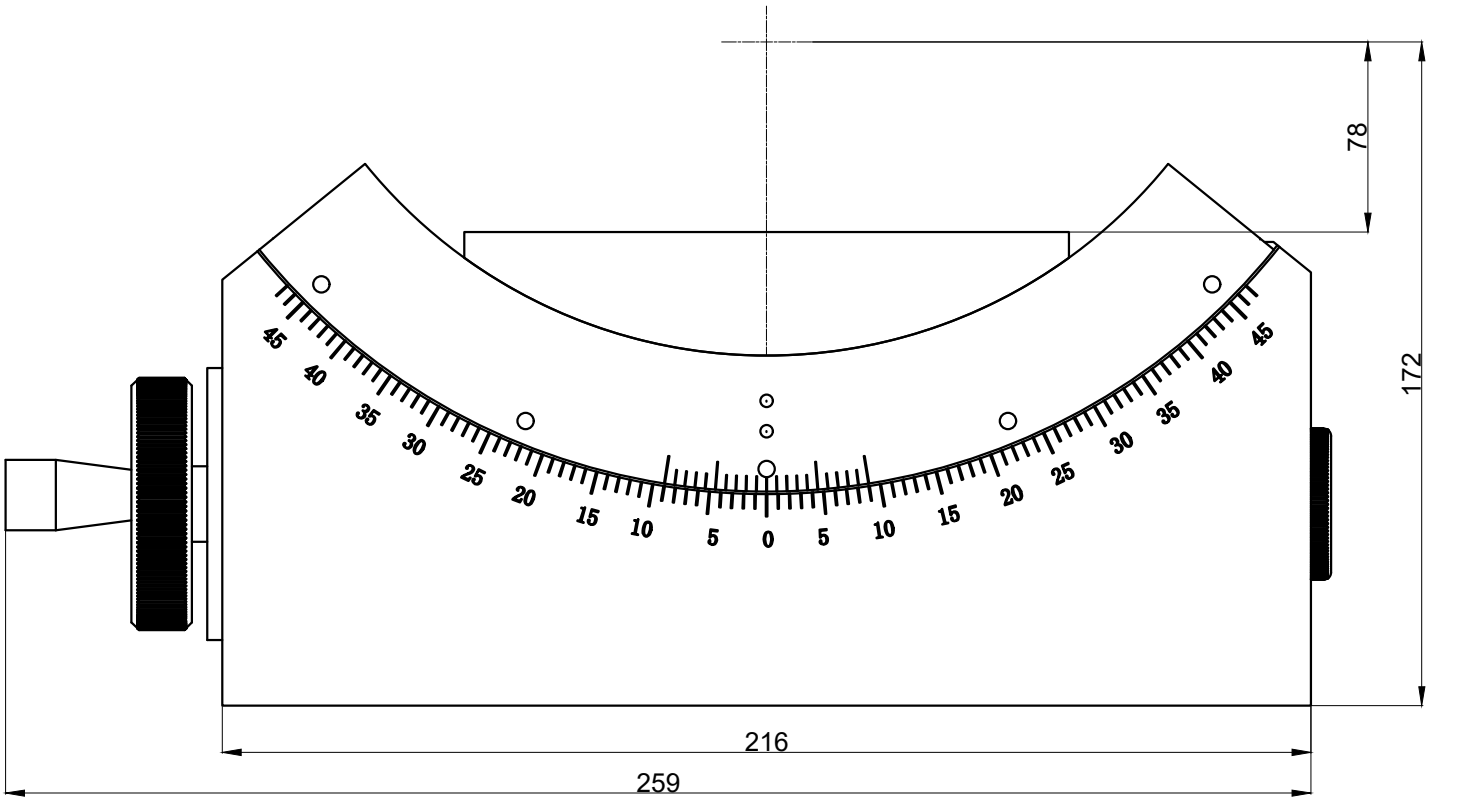

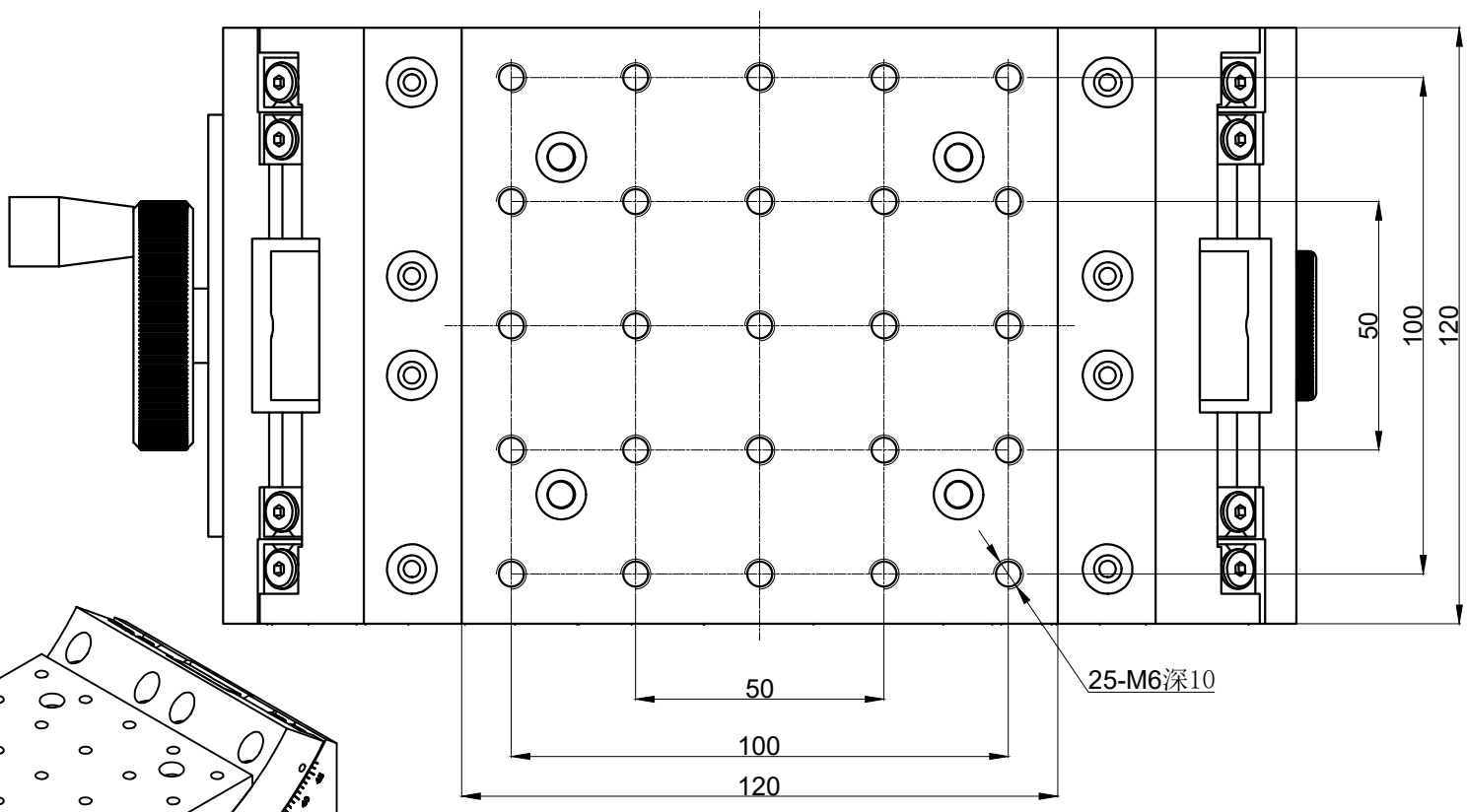

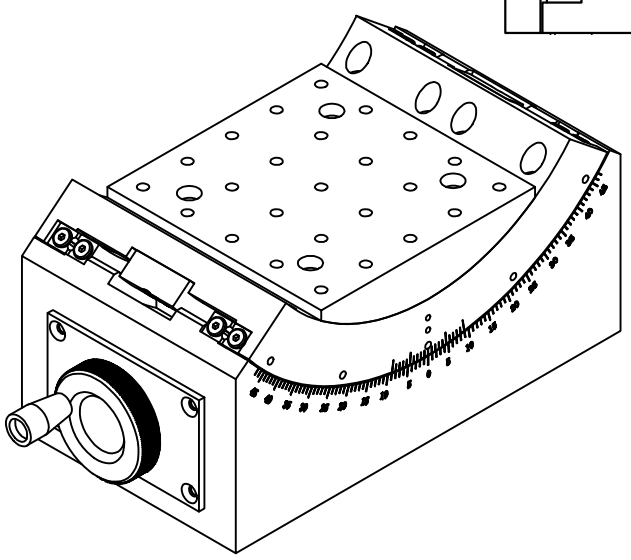

					材质	6061		北京派迪威仪器有限公司	
					图幅	A3		手动角位台	
标记	处数	更改文件号	签字	日期	图样标记	数量	重量	比例	
设计		孙晓林	标准化					1:1.5	PT-SD216
校对			审定						
审核									
工艺			日期	2025.09.01	共 1 页		第 1 页		